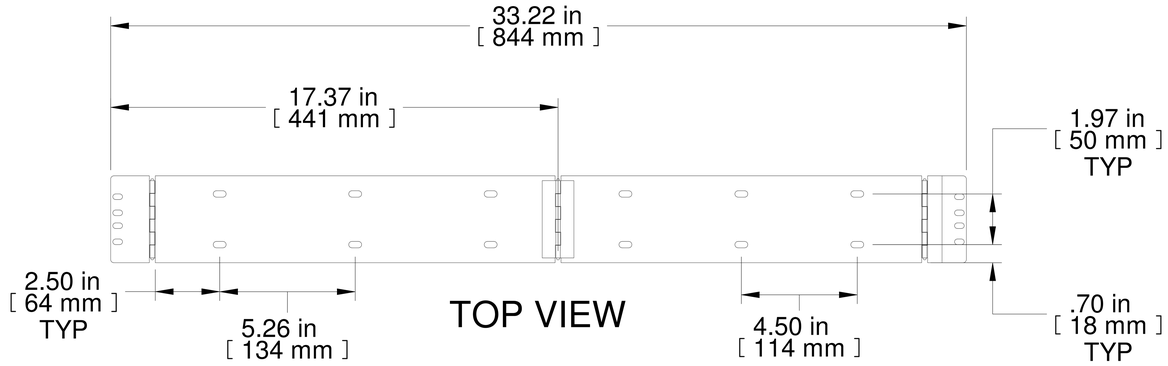

TOP VIEW

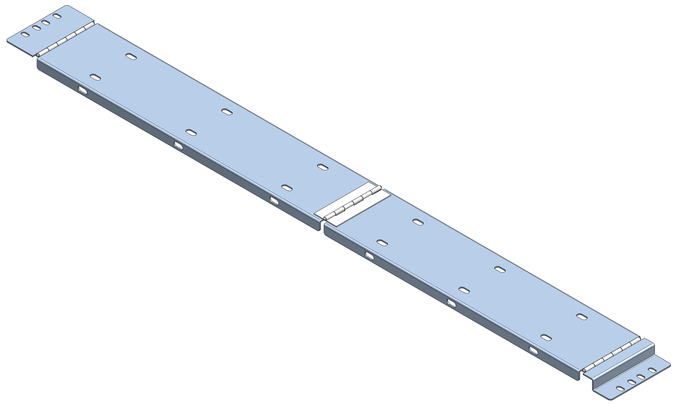

ISOMETRIC

FRONT VIEW

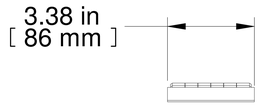

R.S. VIEW

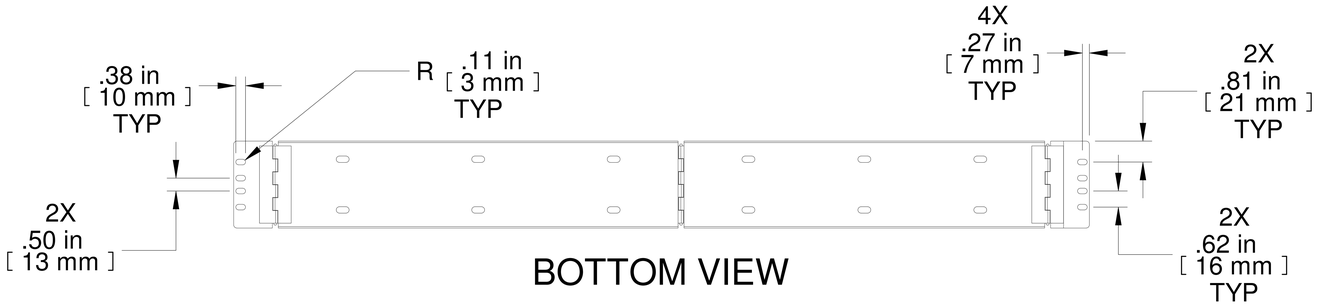

BOTTOM VIEW

PART NUMBERS	
CGUIDE	PAINTED BLACK TEXTURED

NOTES

Includes Mounting Hardware and Tie Wraps

Français

Pour tous les détails sur nos produits,
svp veuillez consulter notre site www.hammondmfg.com

Data subject to change without notice. Isometric drawing not to scale.
Les données sont sujettes à changement sans préavis.

HAMMOND MANUFACTURING®

www.hammondmfg.com

PART NO. **CGUIDE**